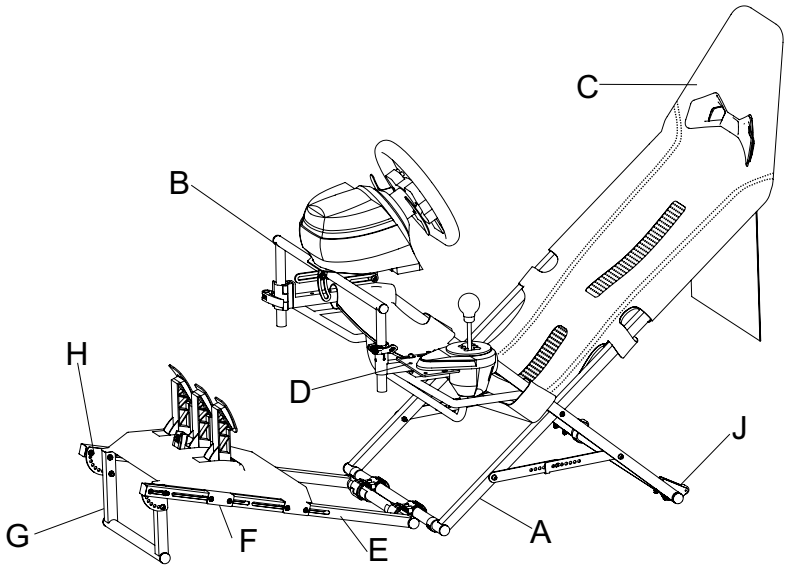
C
B
H
D
J
G
F
E
A

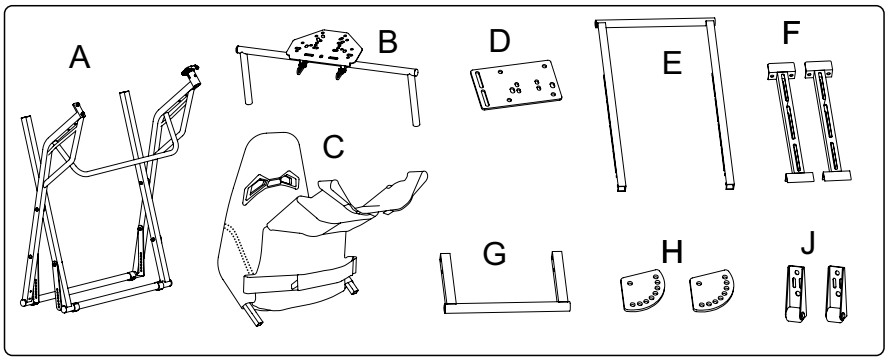
A
B
D
E
F
C
G
H
J

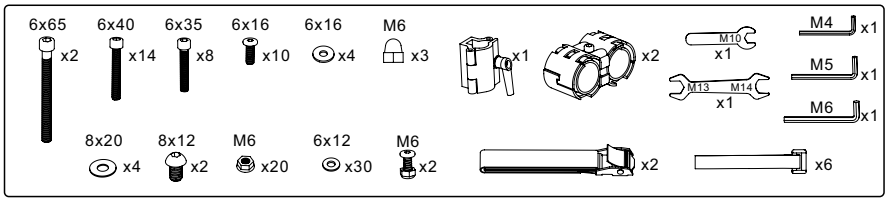
6x65 x2
6x40 x14
6x35 x8
6x16 x10
6x16 x4
M6 x3
x1
x2
M10 x1
M13 M14 x1
M4 x1
M5 x1
M6 x1
8x20 x4
8x12 x2
M6 x20
6x12 x30
M6 x2
x2
x6

1

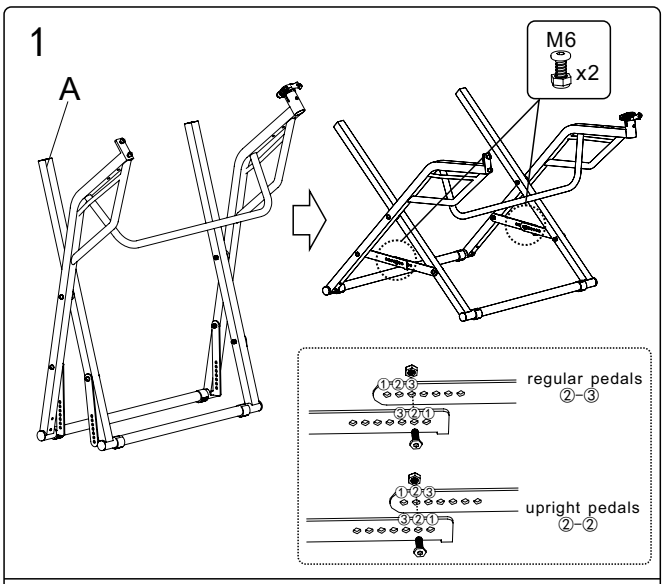
A
M6
x2
regular pedals
②–③
upright pedals
②–②

2

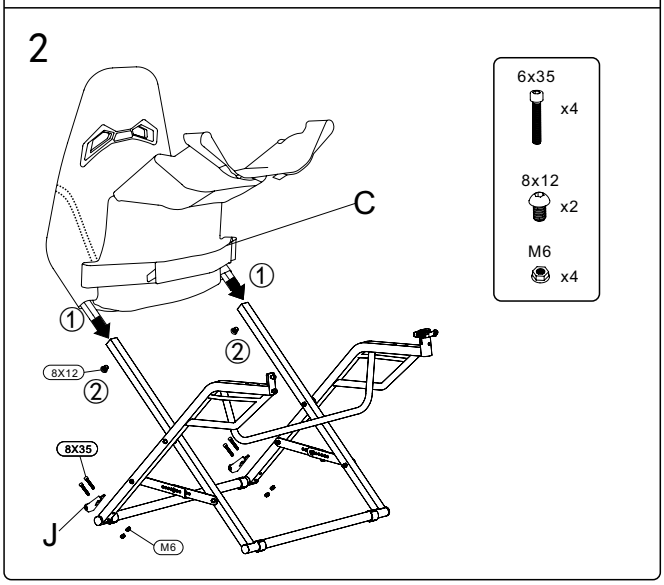
6x35
x4
8x12
x2
M6
x4
C
①
①
②
8X12
②
8X35
J
M6

3

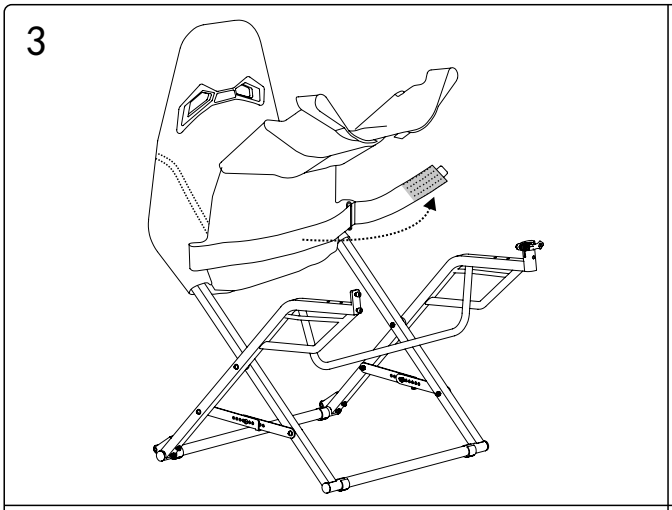

5

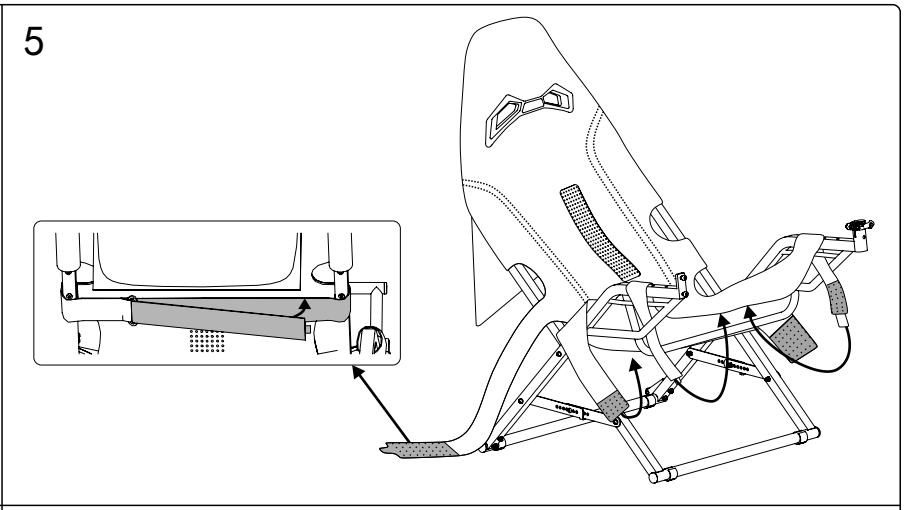

4

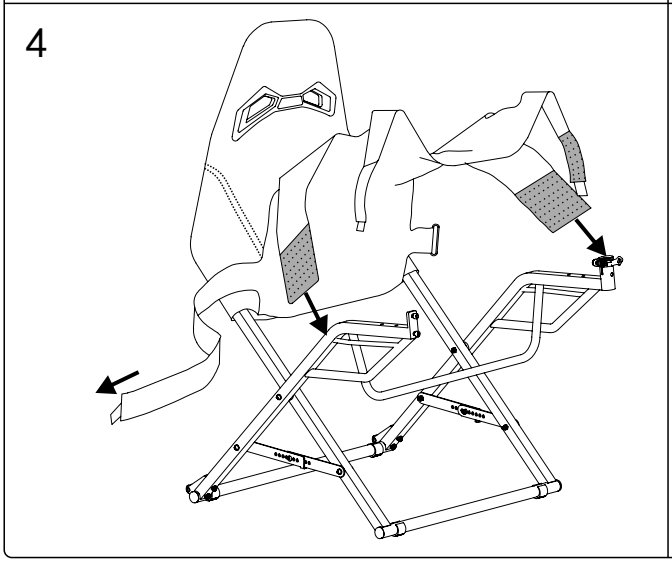

6

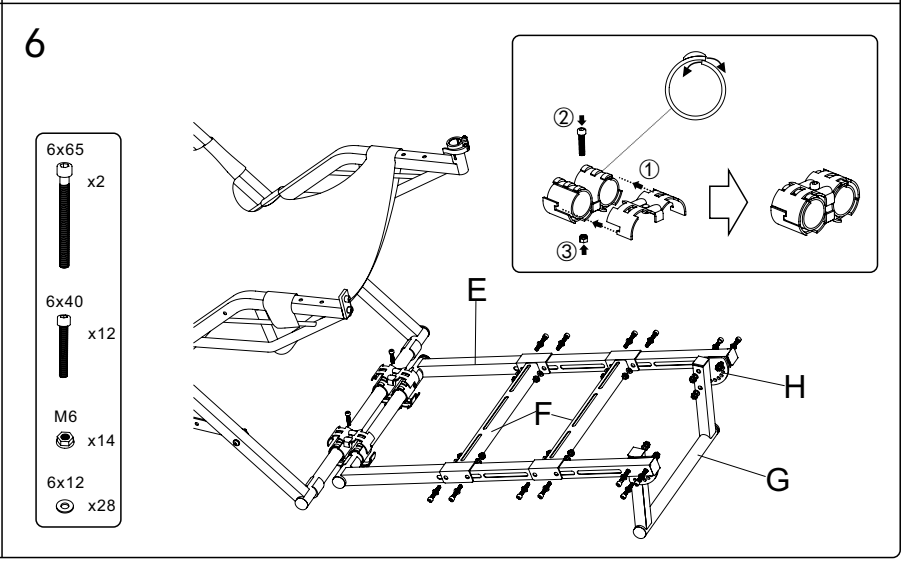
6x65
x2
6x40
x12
M6
x14
6x12
x28
②
①
③
E
H
F
G

7

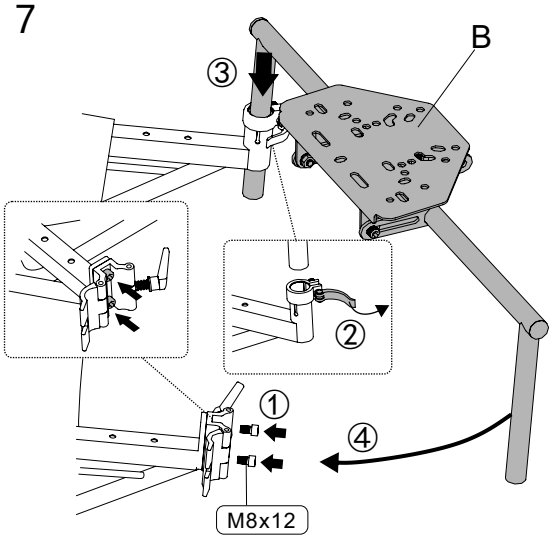

8

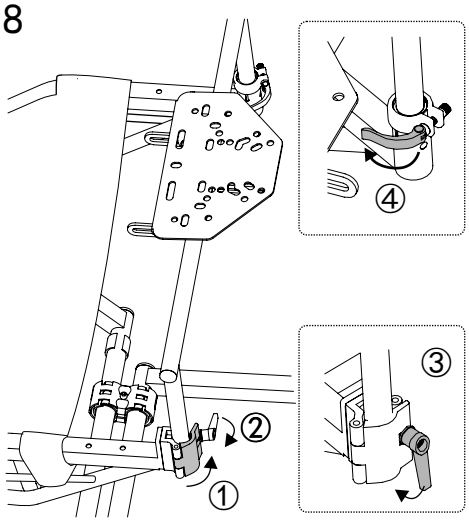

9

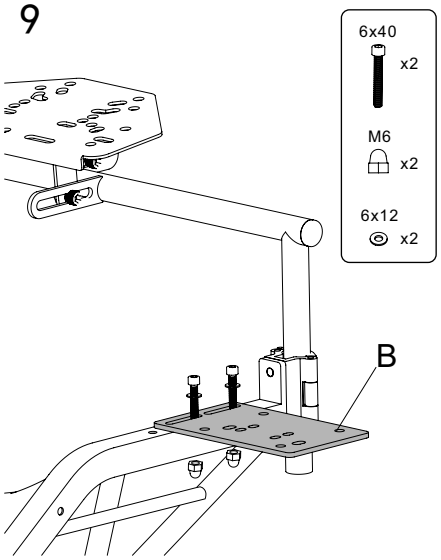

10

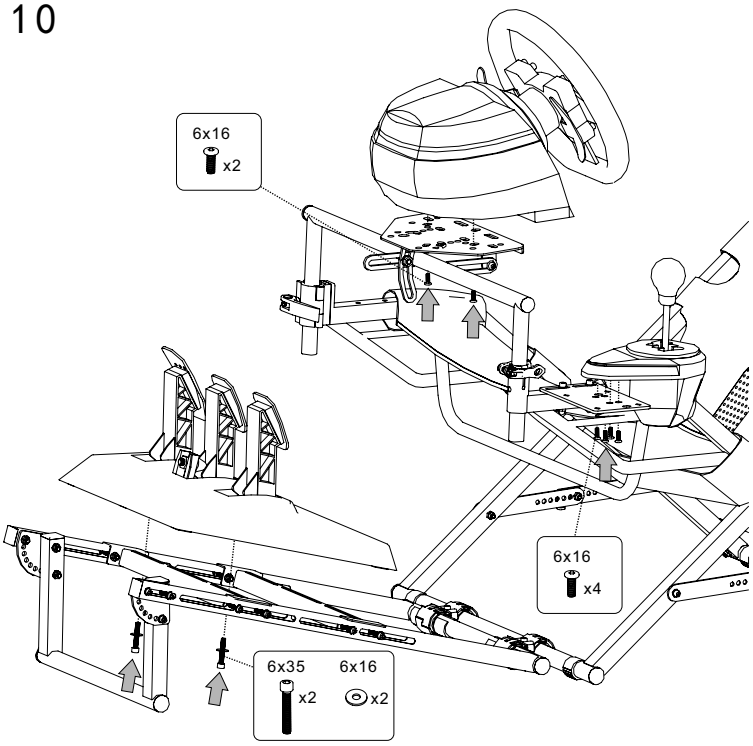

11

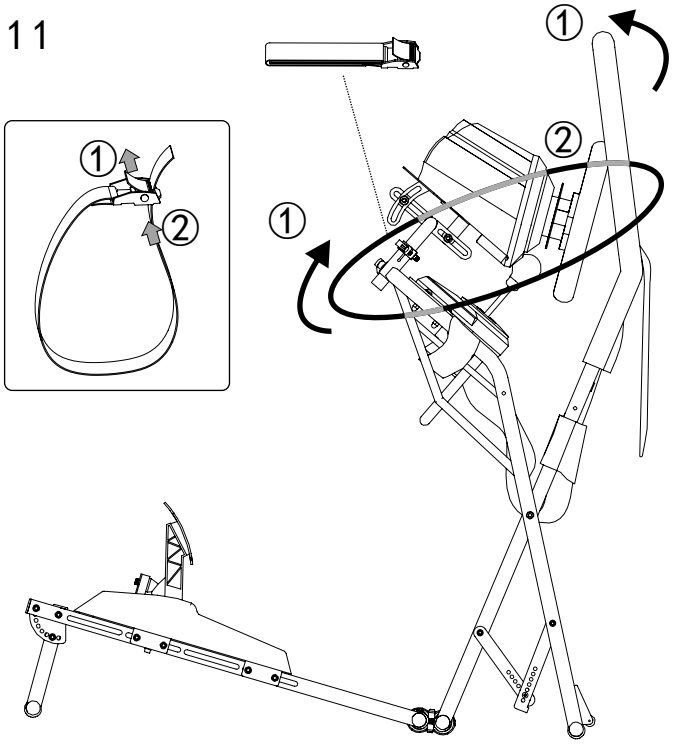

12

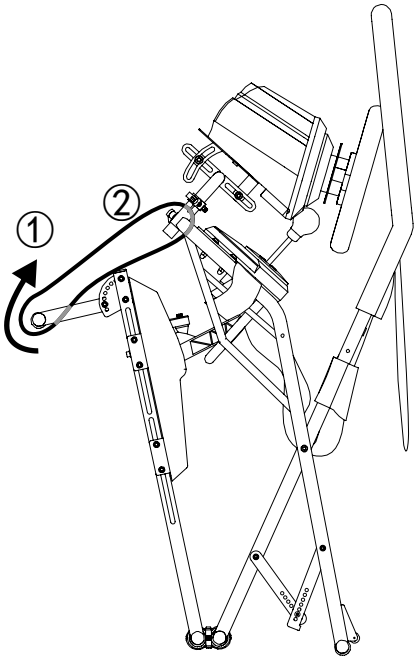

13

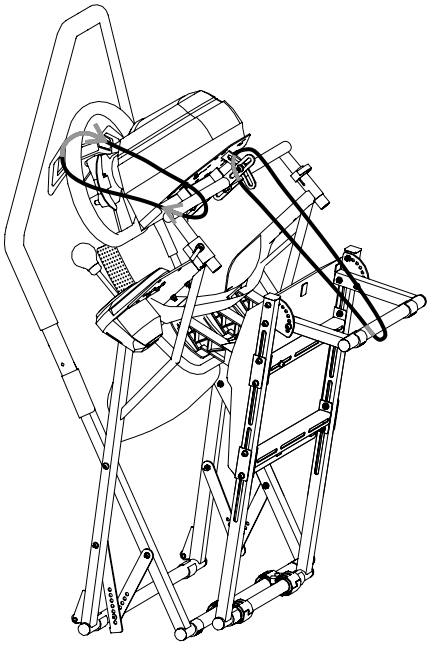
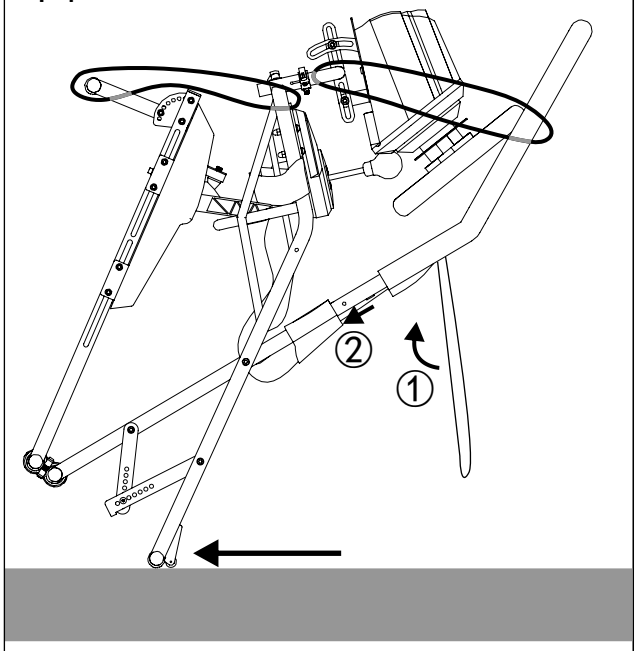
14